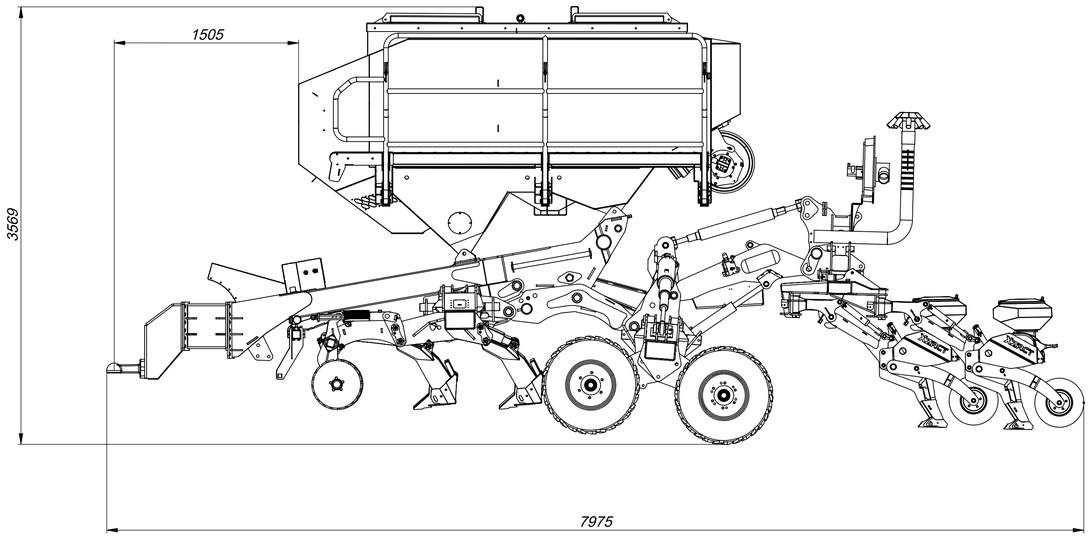

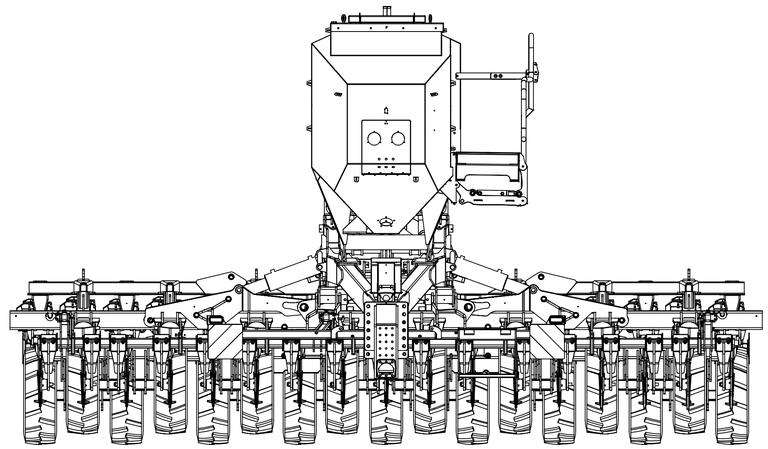

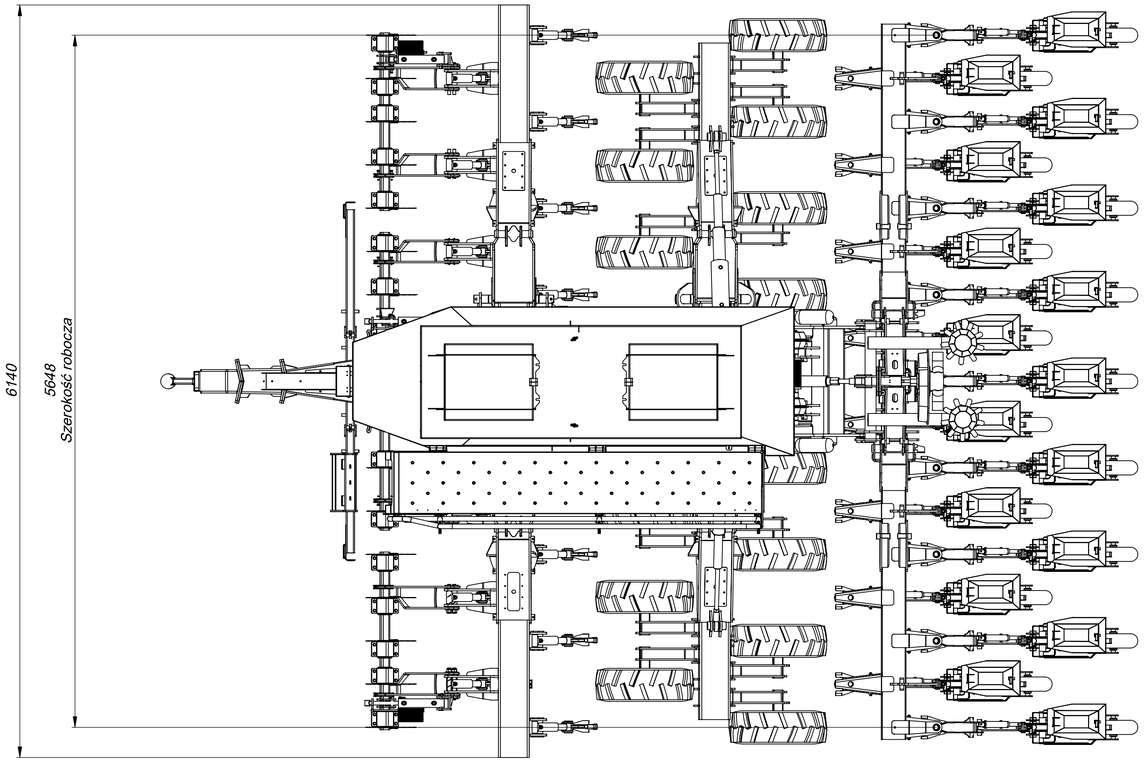

Dokumentacja i technologia stanowią własność MZURI-AGRO Sp. z o.o. Sp. k. Wszelkie prawa zastrzeżone w przypadku uzyskania patentu, wzoru użytkowego lub rejestracji wzoru zdobniczego.
Wykorzystanie i rozpowszechnianie treści bez zgody MZURI-AGRO Sp. z o.o. Sp. k. jest zabronione i może być ścigane na podstawie przepisów prawa.
Documentation and technology are property MZURI-AGRO Sp. z o.o. Sp. k. All rights reserved in the event of the grant of a patent, utility model or ornamental design registration.
The copying, distribution and utilisation of the document as well as the communication of its contents to others without express authorisation is prohibited.

Klasa jakości spoiny: -	NR RYSUNKU	Rev.	MZURI-AGRO Sp. z o.o. Sp. k.
Tolerancja: -	PRO TIL 6T XZACT		
Chropowatość: -			
Zabezpieczenie antykorozyjne: -	NAZWA		
Świadectwo odbioru materiału: -	Agregat uprawowo siewny 6T Xzact		FORMAT A1
IMIĘ I NAZWISKO / DATA	MASA (kg)	MATERIAŁ	SKALA 1:25
Konstruował A.Synoweć 17.06.2021			ARKUSZ 1/1
Zatwierdził			