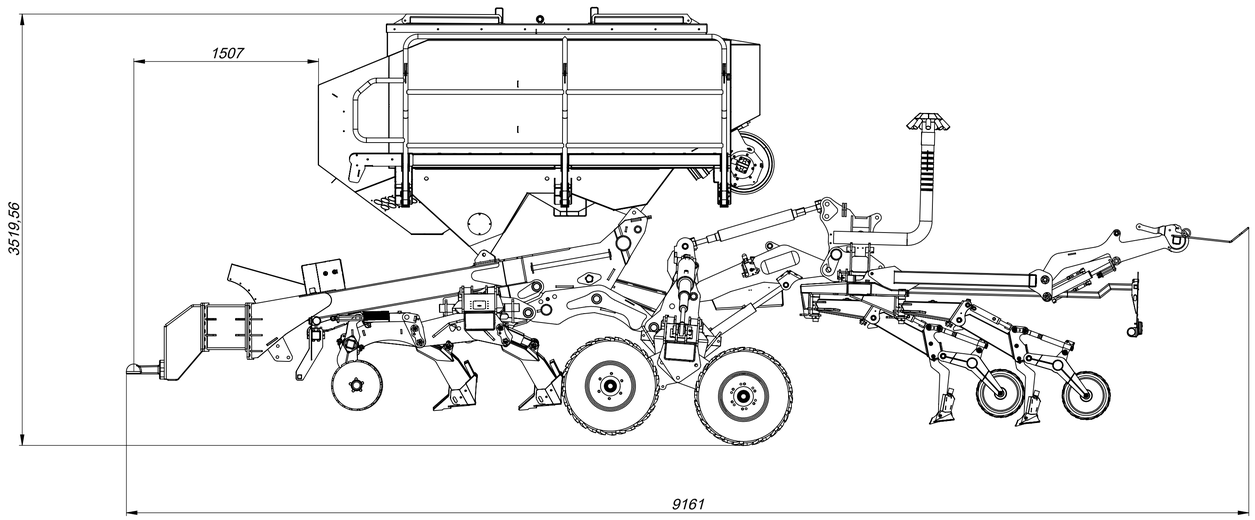

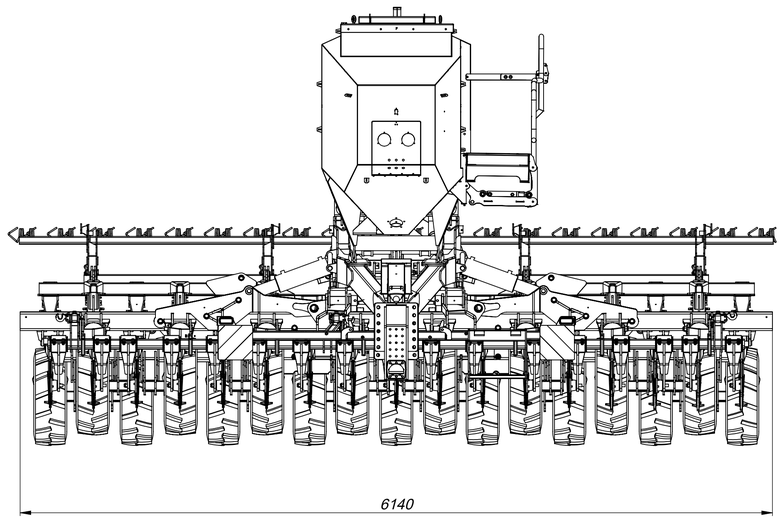

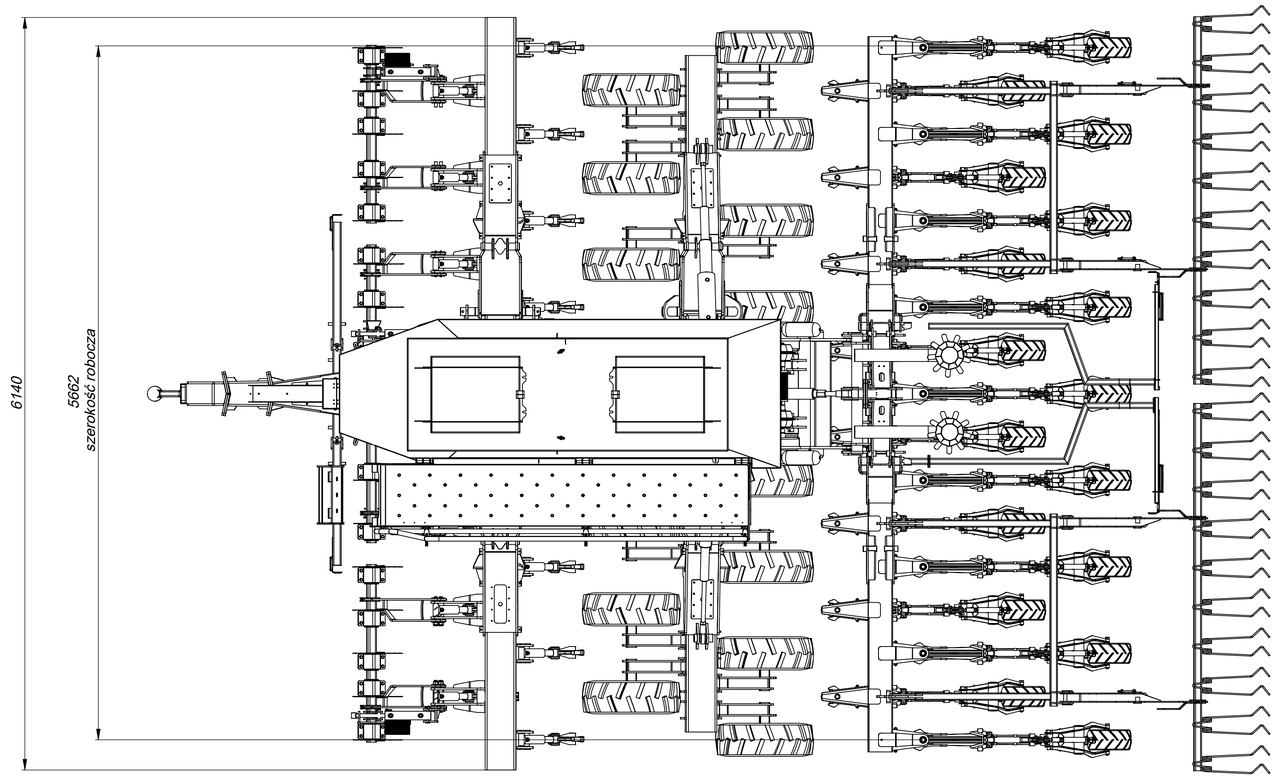

Dokumentacja i technologia stanowią własność MZURI-AGRO Sp. z o.o. Sp.k. Wszystkie prawa zastrzeżone w przypadku udzielenia patentu, wzoru użytkowego lub rejestracji wzoru zdobniczego.
Wykonywanie jakichkolwiek kopii bez zgody MZURI-AGRO Sp. z o.o. Sp.k. jest zabronione.
Documentation and technology are property MZURI-AGRO Sp. z o.o. Sp.k. All rights reserved in the event of the grant of a patent, utility model or ornamental design registration.
Copying, distribution and publication of the document are not allowed without the consent of MZURI-AGRO Sp. z o.o. Sp.k.

Klasa jakości spoiny: -	NR RYSUNKU	Rev.	MZURI-AGRO Sp. z o.o. Sp. k.
Tolerancja: -	PRO TIL 6T		
Chropowatość: -	NAZWA		
Zabezpieczenie antykorozyjne: -	Agregat uprawowo siewny 6T Standard		
Świadectwo odbioru materiału: -			
IMIĘ I NAZWISKO / DATA		FORMAT	A1
Konstruował: A.Synoweć / 16.06.2021	MASA (kg) / MATERIAŁ	SKALA	1:25
Zatwierdził		ARKUSZ	1/1